# SLB系列　汽车继电器　30A/40A

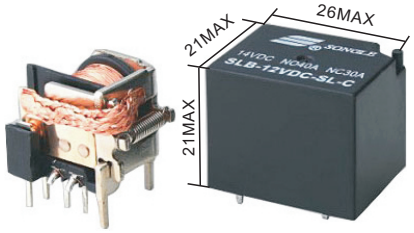


RoHS Compliant

## 特性

- 30A/40A多种负载选择
- 环境温度可满足+85℃/+125℃
- 低功耗高性能
- 可供密封型和敞开型

## 订购信息

SLB-12VDC-S L-C

- A/C — 触点形式
- 1.6W — 线圈功率
- S密封/F敞开 — 密封形式
- 12VDC/ 24VDC/36VDC — 额定电压
- SLB — 产品型号

## 触点负载

| | |
|---|---|
| 触点形式 | A/C |
| 接触电阻 | 100mΩMax |
| 触点材质 | 银合金:AgCdO、AgSnO2、AgNi |
| 触点负载 | NO:40A 14VDC　NC:30A 14VDC |
| 最大切换电压 | 30VDC |
| 最大切换电流 | 40A |
| 最大切换功率 | 560W |
| 电气寿命(频率:每小时1800次) | $1x10^5$次/$1x10^4$次 |
| 机械寿命(频率:每小时18000次) | $1x10^7$次 |

## 特性参数

| | | |
|---|---|---|
| 绝缘等级 | | B / F |
| 绝缘电阻 | | 100MΩ (500VDC) |
| 介质耐压(漏电流1mA) | 线圈与触点间 | 750VAC 1分钟 |
| | 断开触点间 | 750VAC 1分钟 |
| 吸合时间(额定电压下) | | ≤10ms |
| 释放时间(额定电压下) | | ≤10ms |
| 湿度 | | 85%　RH(20℃) |
| 环境温度 | | -40℃~+85℃/-40℃~+125℃ |
| 抗冲击 | 稳定性 | 98m/s² |
| | 强　度 | 980m/s² |
| 抗振动(双振幅) | | 10Hz~55Hz 1.5mm |
| 重量 | | 约19g |
| 封装形式 | | 密封型　敞开型 |

备注：1）以上数据均为初始值

## 线圈规格表　常温(20℃)

| 功　耗 W | 电　压 VDC | 电　流 mA | 电　阻 Ω±10% | 吸合电压 | 释放电压 | 过载电压 |
|---|---|---|---|---|---|---|
| 1.6W | 12 | 133.33 | 90 | 75%Max | 10%Min | 130% |
| | 24 | 66.67 | 360 | | | |
| | 36 | 44.44 | 810 | | | |
| | | | | | | |
| | | | | | | |
| | | | | | | |
| | | | | | | |
| | | | | | | |

本产品规格书仅供客户使用时参考，若有更改，恕不另行通知。解释权归本公司所有。

松乐继电器 SONGLE RELAY
网址：www.songle.com　www.songlerelay.com
地址：浙江省余姚市浙江远东工业城A区CW7　邮编：315400

www.songle.com
www.songlerelay.com

## 外形尺寸，线路图及安装孔图

单位:毫米(mm)

外形安装尺寸图

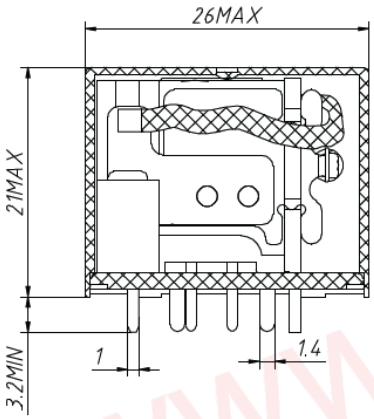


PCB板示意图
（底视图）

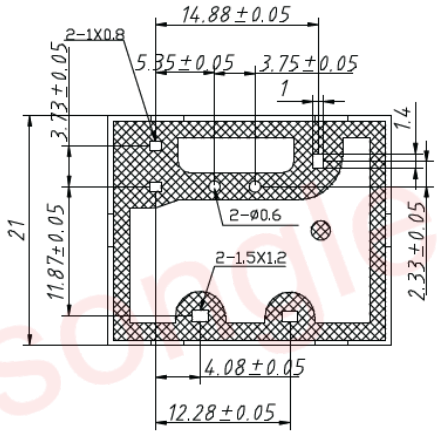


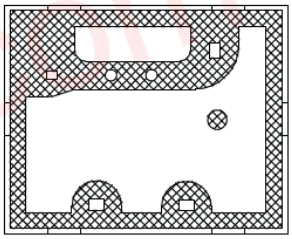

A型

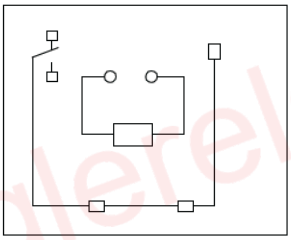

电气原理图

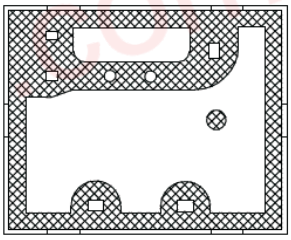

C型

未注公差：±0.1

本产品规格书仅供客户使用时参考，若有更改，恕不另行通知。解释权归本公司所有。

松乐继电器 SONGLE RELAY
网址：www.songle.com www.songlerelay.com
地址：浙江省余姚市浙江远东工业城A区CW7 邮编：315400

## 外形尺寸，线路图及安装孔图

单位:毫米(mm)

外形安装尺寸图

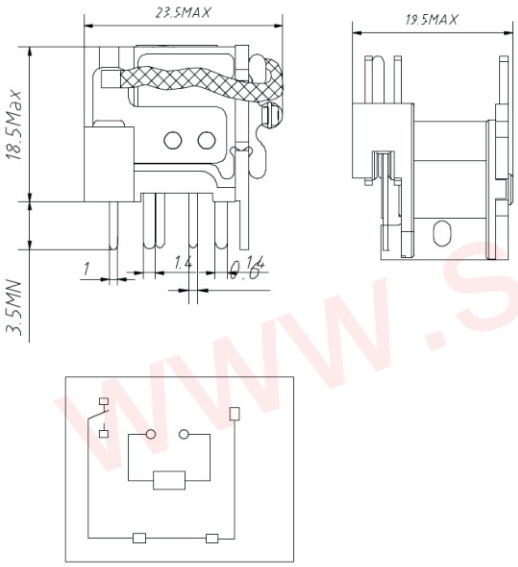


PCB板示意图
（底视图）

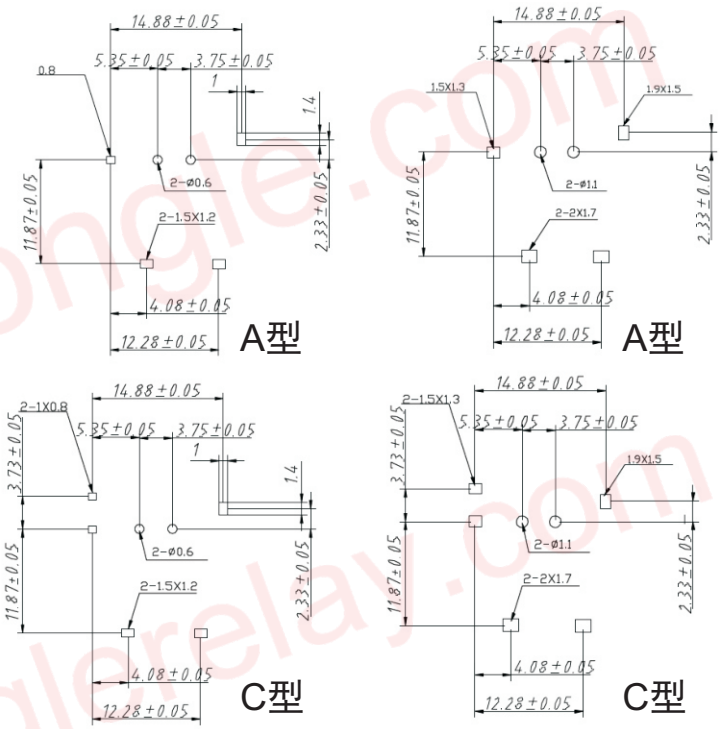


电气原理图

未注公差：±0.1

本产品规格书仅供客户使用时参考，若有更改，恕不另行通知。解释权归本公司所有。

松乐继电器 SONGLE RELAY
网址：www.songle.com www.songlerelay.com
地址：浙江省余姚市浙江远东工业城A区CW7 邮编：315400